标识、喷码和系统解决方案

建筑材料

偉迪捷®
VIDEOJET®

面对近乎不间断的运行时间、多尘的环境和极端的温度，您需要和您一样努力的喷码解决方案。

严苛的环境会对包括喷码机在内的设备造成影响。您的喷码机必须坚固耐用并且可靠，才能满足您的生产需求。

不仅可以在您的喷码机可用使用寿命期间实现始终如一的编码质量，并且您还可以凭借从伟迪捷获得的可靠解决方案最大程度地减少维护。

凭借业内最大的全球技术和客户专家支持团队，伟迪捷以其专业的行业经验帮助客户针对不同生产线设计、集成、培训并提供最佳的喷码解决方案。

正常运行时间优势

如果需要每周 7 天，每天 24 小时不间断运行，我们深知您将无法承受与喷码机有关的停机损失。我们的系统拥有配备高级 IP 防护等级和自动清洗技术的喷码机，可以胜任严苛的生产环境。

编码质量保证

伟迪捷提供多种喷码机，配备了基于规则的软件和网络通信选项，几乎可以消除编码错误。因此，您始终可以在相应产品上喷印正确的喷码。

专为提高生产效率而设计

配合我们专有的 CLARiTY™ 软件，伟迪捷提供的喷码解决方案配备的诊断工具能够让用户快速识别并排除可能出现的故障。

简单适用

无论您采用何种伟迪捷喷码技术，您的操作员都将使用相同的直观图形用户界面。这样就可以简化操作并让您将更多时间用于其他最关键业务。

专精于无缝集成

我们拥有超过 40 年的行业相关经验，熟悉集成流程的众多细节。挑战可以是空间限制、需要安装配件等物理难题，也可以是软件或基于通信的难题。我们与机械制造商密切合作，确保我们的喷码解决方案能够无缝集成到您的生产线。此外，伟迪捷的服务和技术支持团队会共同帮助确保交付使用时正确完成安装，并为喷码机提供终身支持服务。

喷码技术

重量控制和包装袋灌装机

伟迪捷喷码机兼容连续操作的回转式包装机，并提供最大程度减少维护的功能，适用于温度波动较大的多尘环境。此外，使用我们的大容量墨水/溶剂容器可以使我们的喷码机运行更长时间，减少更换墨水/溶剂所需的时间间隔。

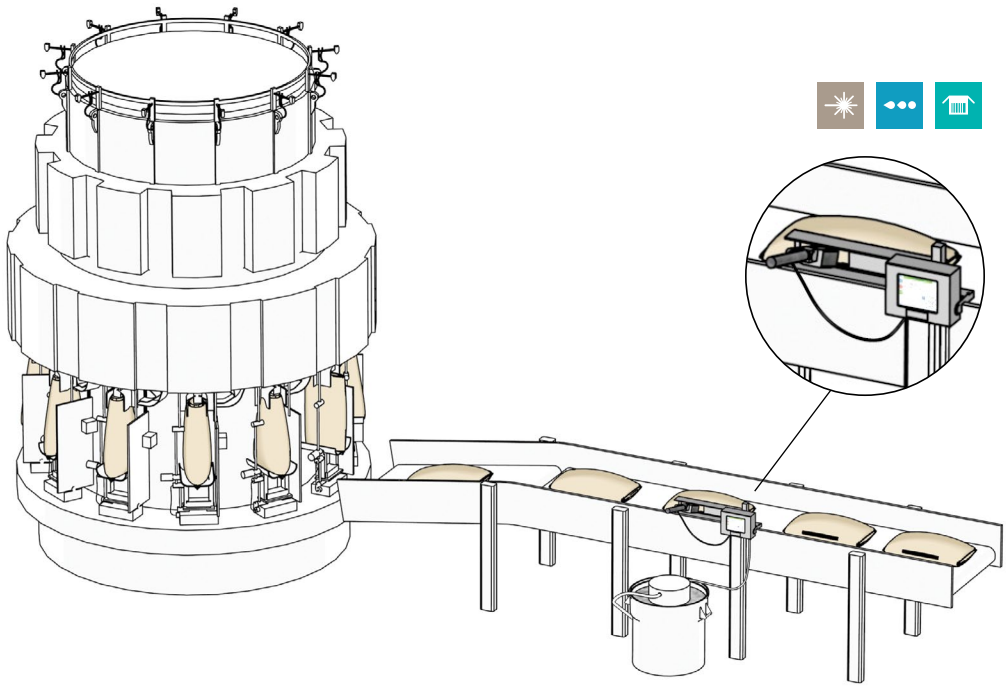

激光标识系统
通过一系列精细控制的小型反射镜，将红外光束聚焦并进行引导，当光束热量与包装表面相互作用时即可形成标识。

热发泡喷墨 (TIJ)
基于墨水的非接触式喷印技术，可借助热量和表面张力，将墨水移动到包装表面。通常用于喷印二维数据矩阵和其他条码。

小字符喷码机 (CIJ)
基于墨水和溶剂的非接触式喷码技术，最多可喷码 5 行文字、线性条码及二维条码或图形，通过横向运动系统在各种包装类型上喷码。

热转印打码 (TTO)
数控打印头可精确熔化色带中的墨水，直接打印到柔韧性薄膜上，从而实现高分辨率的实时喷码

大字机 (LCM)
提供基于墨水的非接触式高大编码喷码，包括主要用于货箱包装的大尺寸字母数字、商标和条码

打印贴标机 (LPA)
在各种类型的包装上打印并粘贴各种尺寸的标签

适用于您的包装类型的喷码技术：

喷码应用	激光打码机	TIJ	CIJ	TTO	LPA	LCM
包装袋	✔		✔			✔
木质产品和瓷砖		✔	✔			✔
挤压型材	✔		✔			
软包装			✔	✔		
硬质包装	✔		✔			
纸板	✔	✔			✔	✔

木质产品和瓷砖

虽然木质产品和地板砖的制造流程不同，但都面临严苛的生产环境。这些产品需要可靠的喷码解决方案来提供清晰、一致的编码，同时需要最大程度减少并简化维护（喷码机不容易集成到生产线上时）。

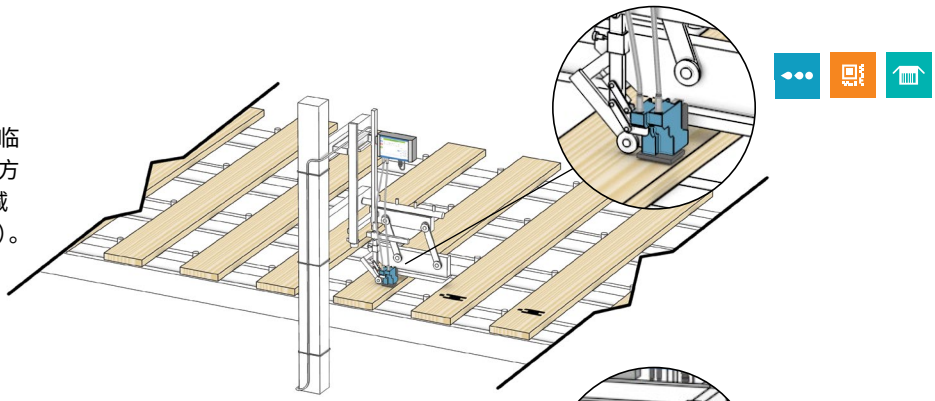

挤压型材

挤压设备连续运行，面临着工作环境高温而多尘的挑战。伟迪捷喷码机的设计可以应对这些严苛的需求并帮助保持生产线运行。

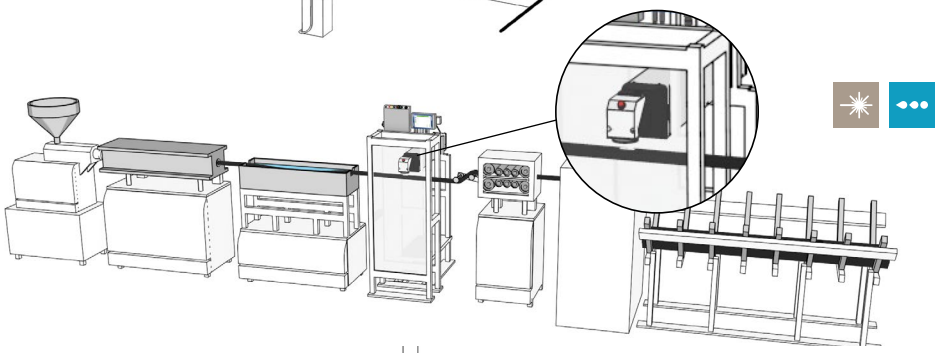

立式成型填充和封口

伟迪捷喷码机具备在柔韧性薄膜上直接喷印各种信息的能力，包括但不局限于徽标、产品名称和条码。使用热转印打印（TTO），您可以使用通用标准薄膜（相对于预印薄膜而言）按需打印特定的产品内容。

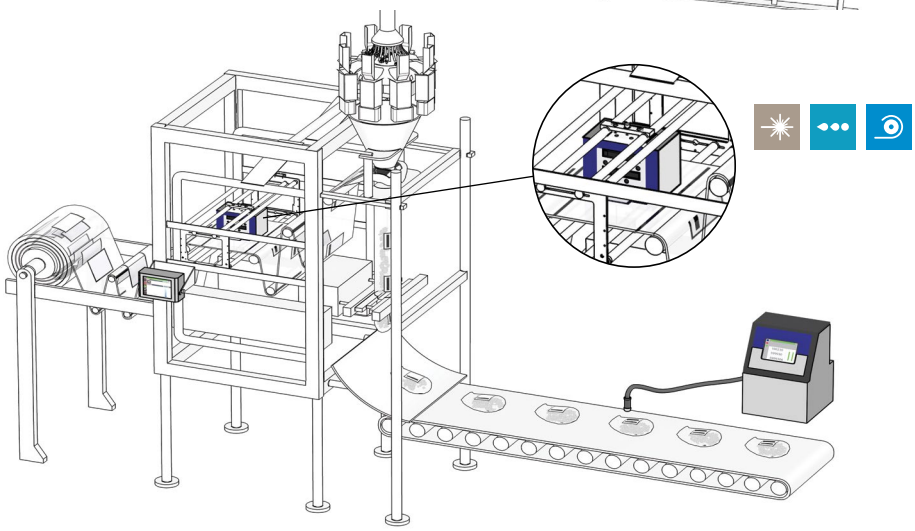

包装袋

在纸质和塑料包装袋上进行可靠的连续喷印

对粉状材料进行装袋时，传送带上的成品放置位置可能会不同。由于包装袋间的喷墨距离不一致，这会导致生成变形的编码。伟迪捷专家通过配备正确的配件并凭借为您的生产线进行无缝集成的专业经验，可以帮助您在传送带的最佳位置放置喷码机，确保生成清晰一致的编码。

大字机 (LCM)

- 在高速生产线上进行大字符喷印
- 预先加载产品喷码作业或将喷码机进行联网，最大程度减少转换时间和输入错误

小字符喷码机 (CIJ)

- 配备 CleanFlow™ 清洁流动技术和 IP65 防护等级的设计，可以帮助最大限度减少维护
- 大容量墨水和溶剂系统可减少操作员和喷码机之间的交互

木质产品和瓷砖

在连续运行的高温生产环境下喷印各种文本、字符或徽标

无论是喷印批次、日期或条码、水分含量、板材等级、检查人员 ID 信息、种类或批次数据，喷码设备的选择很大程度上取决于您的生产环境要求。大型设备使喷码机访问受限时，还必须考虑易维护性。伟迪捷提供可靠的喷码机选项，旨在保证可靠性、最大限度减少维护并易于使用。

小字符喷码机 (CIJ)

- 多种喷印距离可帮助减少由于木材表面不平整而导致的喷头损坏
- 高分辨率白色墨水和黑色、蓝色、红色和黄色颜料墨水

热发泡喷墨 (TIJ)

- 墨盒更换简单易行、经济实惠，每次更换都会提供一个新的喷头。该解决方案可用于木屑会损坏喷头的木材。
- 高分辨率条码和徽标

大字机 (LCM)

- 配备了 IP65 防护罩的可靠工业喷码机，可用于严苛的生产环境
- 微清洗技术可帮助减少所需维护以及由于操作员忘记清洗喷头而导致的喷码机损坏

挤压型材

喷码质量和您的生产环境

面对在严苛的环境中喷印一致的编码的挑战以及解决操作员相关的编码错误的成本和人工，编码错误将很快成为令人头痛的问题。伟迪捷提供的 CleanFlow™ 清洁流动和 Dynamic Calibration™ 动态校准等专利技术，可帮助您即使在严苛的生产环境中也能喷印清晰、一致的编码。并且我们的编码质量保证解决方案可帮助简化操作员对喷码机的干预，并让操作员能更好地始终在相应产品上喷印正确的编码。

在帮助我们的客户解决操作员面临的问题方面，伟迪捷喷码质量保证解决方案可以消除操作员在选择喷码时的不确定性，从而帮助最大限度减少人为错误和返工。同时我们还提供用于在严苛的环境中进行喷印的快干、耐热、耐油的专用墨水。

小字符喷码机 (CIJ)

- 颜料墨水具有高对比度，可提高深色背景上的易读性
- Dynamic Calibration™ 动态校准功能可根据生产现场的温度变化进行调整，帮助确保始终如一的喷码质量

激光标识系统

- 高对比度超清晰喷码。可在挤压成型 PVC 材质上喷印极具吸引力的金色编码。
- 光纤激光标识系统能够在金属表面上打码

软包装

帮助降低成本并提高包装生产线灵活性

在包装袋上直接喷印产品或零件编号信息可以帮助减少预印库存储存成本、提前准备预印材料的时间并简化生产更换。通过使用通用薄膜和伟迪捷热转印打印解决方案按需打印各种信息，可以帮助减少包装成本并提高生产率。

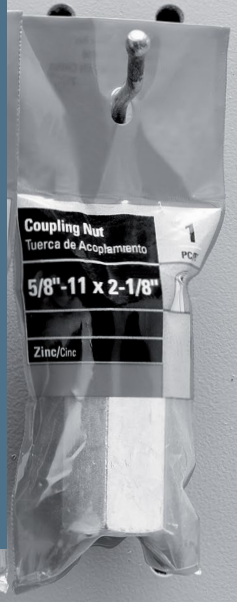

热转印打印 (TTO)

- 适用于在通用薄膜上喷印日期、徽标、条码、其他产品信息和图形
- 提供多种颜色的色带
- 在柔韧性薄膜上打印高分辨率编码（每毫米 12 个点/每英寸 300 个点），无需溶剂
- 已获专利的无离合器色带驱动器可以最大限度地减少维护停机时间，并使色带效率最大化

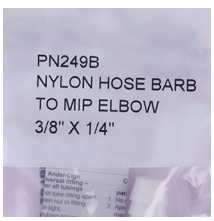

硬质包装

几乎可在任何包装上喷码

由于内容和应用限制，许多建筑材料包装（尤其是为 DIY 设计的包装）会使用各种特定容器。在零售环节，包装设计往往可以让您的产品脱颖而出，成为业务成功不可或缺的部分。伟迪捷提供可靠的喷码解决方案来应对各种特殊包装类型的独特需求。

小字符喷码机 (CIJ)

- 业内最丰富的墨水产品组合，提供超过 175 种墨水，包括无味墨水和非丁酮 (MEK) 墨水
- 轻松集成到生产线上，可在各种基材的肩部、顶部或底部喷印

激光标识系统

- 采用 UV 激光机技术，在塑料罐、金属和 HDPE 上打印清晰、亮丽的编码
- 即使在很小的空间内也能蚀刻弯曲或线性方向的文本、特殊字符和徽标

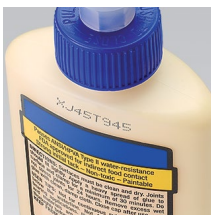

纸板

助力供应链并降低成本

在外部包装上喷印批次、批号和供货商具体信息，为您的仓库、批发商和零售商提供具有丰富数据的可见货品追溯点。通过协助您在整个供应链中进行产品跟踪的解决方案，伟迪捷为几乎所有材料和生产环境提供可扩展软件和生产线控制系统。此外，还有用于外部包装的按需喷印的节省成本机会，帮助减少使用和维护预印包装箱的成本。

热发泡喷墨 (TIJ)

- 基于墨水的高分辨率喷印，无需更换易损件，可最大限度地减少维护和相关停机时间
- 酮基 (MEK) 墨水解决方案可帮助确保在非渗透性材质上实现良好的喷码附着性

激光标识系统

- 全面的激光机配件、透镜和光束调整装置产品组合，可轻松集成
- 特别适用于防水涂层包装箱，因为它可以在不损害保护涂层的情况下进行清晰的深色喷印

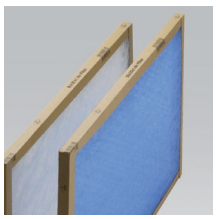

大字机 (LCM)

- 使用条码扫描仪可以将生产订单中的编码信息直接输入喷码机。
- 信息功能可以通过简单快速地选择编码处理多项作业，帮助最大程度减少转换时间

打印贴标机 (LPA)

- 可在标签上直接打印高质量热转印编码
- 与手动贴标相比，自动贴标的速度、准确性和防错性更高

全球服务

以客户至上为理念的全面支持服务

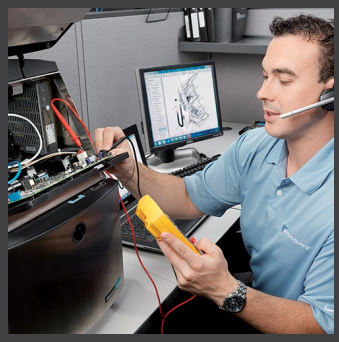

	人工合同 完美的简介让您高枕无忧，从而确保在采用新喷码机的过程中平稳过渡	预防性维护 您的团队专注于生产，而我们的技术人员通过定期维护访问帮助维护您的设备	保修合同 对于能胜任一般维修任务的团队，可利用故障和维修的覆盖范围以及磨损零件更换优势	保养合同 让我们提供周全的照顾，享受 100% 的覆盖率，以便积极优化喷码机性能
24/7 电话技术支持	●	●	●	●
预防性维护	●	●		●
故障维修服务覆盖范围	●		●	●
磨损部件更换			●	●
优先服务	●		●	●
操作员基础培训	●			●
咨询服务和应用支持	●			●
提供可选设备租赁服务			●	●

可以通过伟迪捷提供的产品规格表和任何专业报价单了解所有服务产品的更多详细信息。

您将获得以下益处：

性能优势
正确维护喷码机可减少停机时间、延长运行时间，并提高操作员的生产效率。通过认证的伟迪捷维修技术人员可帮助保持您的喷码设备处于最佳运行状态。

财务优势
这些选项提供可预估的服务费，可帮助从您的预算中减去潜在的设备故障所导致的维修费用，同时以当前价格锁定未来服务。

服务优势
伟迪捷的技术人员可优先快速为客户提供高质量服务。伟迪捷拥有业内人数最多的现场服务团队，训练有素的专家能够很好地快速响应您的需求。

技术培训

旨在提高生产率并帮助消除喷码错误的可选培训计划

	用户说明	高级操作员	基本维护	高级维护
基本操作	●	●	●	●
特定应用操作		●	●	●
基本维修			●	●
预防性维护			●	●
高级维修和喷码理论				●
持续时间	2 小时	4 小时	1 天	2-3 天*

您通过培训而收获的益处...

位置选择

可在您的工厂或伟迪捷培训中心开展技术培训。在您的工厂开展培训将为您的喷码应用和环境带来即时定制的优势。在伟迪捷培训中心开展培训将使您的员工最大限度地减少干扰，保持专注于学习。

根据您的团队和日程安排进行定制

基于各自的技术能力以及与喷码机的交互程度，学生将收到适用于其作业和需求的定制说明。伟迪捷还提供多个班次和多种技术选项。

专注于您的运营挑战

包含在维护培训中的故障排除方法和维护最佳实践都将有助于您的团队在喷码机出现故障时快速修复喷码机，使之恢复正常运行，并最大限度地延长正常运行时间。

富有敬业精神的培训专家

伟迪捷维护培训由一批通过认证且具有丰富的专业技术知识、运行知识以及灵活的教学方法的全职伟迪捷培训专家制定并开展。

技术能力构建

学生们在识别、分析和解决操作环境中存在的技术问题的过程中将获得实践经验。评估将侧重于衡量培训效果和知识传授情况，使您的管理团队能够评估您的维护人员的能力水平。

伟迪捷将按需提供手册、部件、工具，甚至专用培训设备，以便最大限度地减少对您的生产产生的影响。可能会产生额外费用。

* 高级维护课程的持续时间因采用的伟迪捷技术而异。

伟迪捷解决方案

为您的应用提供耐用、可靠且操作简单的喷码机

建筑材料行业的喷码并不简单。浮尘和极端温度条件会导致喷印质量不佳并发生停机。面对近乎不间断的生产和为喷码机提供有限访问的设备，必须使您的喷码机和生产线持续运行。帮助确保运营盈利能力的其他重要因素还包括避免操作员编码输入错误、最大化生产线设备综合效率以及管理设备总拥有成本。凭借基于多样化技术构建的可靠产品，伟迪捷以其多种可配置、易于使用和维护的喷码解决方案帮助您应对这些挑战。

小字符喷码机 (CIJ)

CIJ 在所有技术中用途最广泛，加上超过 175 种墨水产品，几乎可在任何材料或形状上喷码。

激光标识系统

无需物理接触，也无需使用任何溶剂或额外耗材，通过在材料表面进行永久性蚀刻，可提高喷码的对比度和可读性。

热发泡喷墨 (TIJ)

适用于在纸板、货架式包装箱和木材上喷印高质量文本、图像和条码。帮助确保您的下游合作伙伴和消费者可以清晰读取复杂而详细的编码。

热转印打印 (TTO)

热转印打印适用于灵活的包装应用，可提供多钟颜色的高质量编码和图像，包括条码、产品名称和徽标。

大字机 (LCM)

该解决方案适用于在包装袋和硬质包装上喷印大字符的需求。可将供应链信息直接喷印在包装箱上，是减少预印包装箱和标签库存以及相关成本的有效方法。

打印贴标机 (LPA)

当您的客户要求使用标签或您使用深色的瓦楞纸箱时，LPA 能自动将标签粘贴到包装箱上，且可在各种基底上确保高精确度贴标。

耗材和配件

可以为您的应用配置的解决方案

各种喷码应用都各不相同。正因如此，伟迪捷提供全面的耗材和配件选择，以及识别和集成适用于您的独特业务的最佳解决方案所需的支持。

提供多种不同类型的色带、墨水和溶剂，伟迪捷在研发适用于建筑材料应用的专用耗材领域拥有 40 多年的经验。此外，我们直接与主要 OEM 合作，拥有针对各种喷码技术的大量配件，可将我们的喷码机无缝集成到您的生产线中。

大容量墨水系统

专门开发的墨水和溶剂

伟迪捷提供适用于较长的生产线和近乎不间断生产的大规格容器。使用我们的大容量墨水系统，操作员可以花费更少的时间重新充满墨水，因此可以专注于其他优先级更高的生产线操作我们拥有多种专业墨水可供选择，几乎可以为每种应用提供解决方案。

配件

可配置的配件

从可配置的防尘罩和产品指示导轨到排烟装置和光束调整装置，伟迪捷拥有的各种配件可轻松满足您的安装需求。我们将与您合作，帮助优化您的喷码机集成和性能。

软件

通过将喷印作业的创建和管理工作从生产车间剥离出来，提高利用率和质量

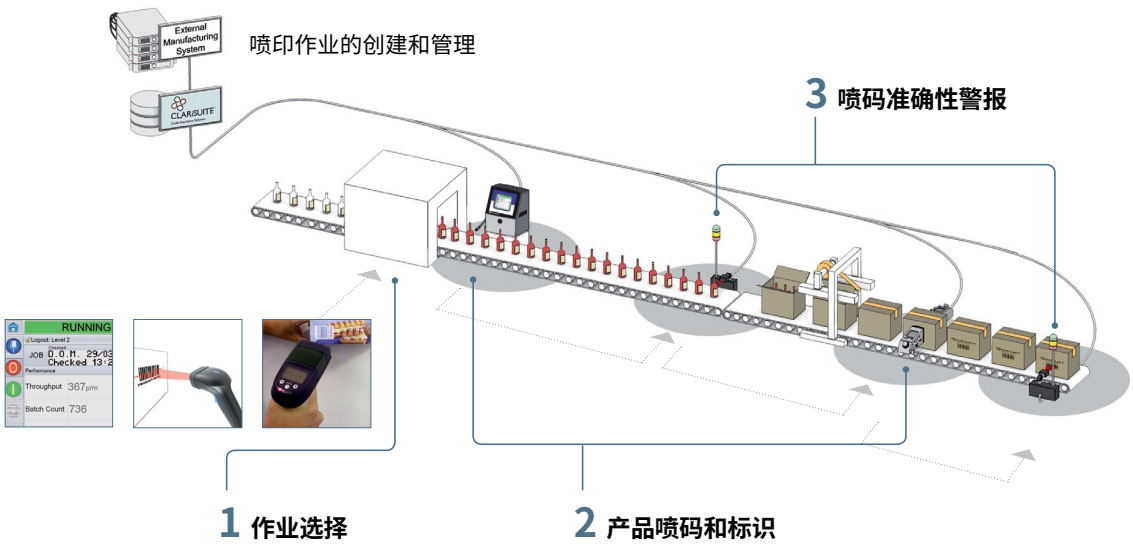

以安心为标准

伟迪捷是全球产品标识市场的领导者，提供在线打印、打码和标识产品、特定应用的墨水/溶剂以及产品生命周期服务。

我们的目标是：与包装消费品、制药和工业产品等行业的客户合作，提高生产率、保护并促进客户品牌发展，让客户始终站在行业趋势和法规的最前沿。伟迪捷拥有客户应用专家以及小字符喷码机 (CIJ)、热发泡喷墨 (TIJ)、激光标识、热转印打印 (TTO)、货箱喷码和贴标以及广泛的阵列喷印等领先技术。到目前为止，伟迪捷在全球的装机量已超过 40.0 万台。

每天，我们的客户使用伟迪捷产品喷码的产品量达一百亿以上。我们在全球 26 个国家/地区拥有超过 4,000 位团队成员，为客户直接提供销售、应用、服务和培训支持。此外，伟迪捷的分销网络包括 400 多家分销商和 OEM，遍及 135 个国家/地区。

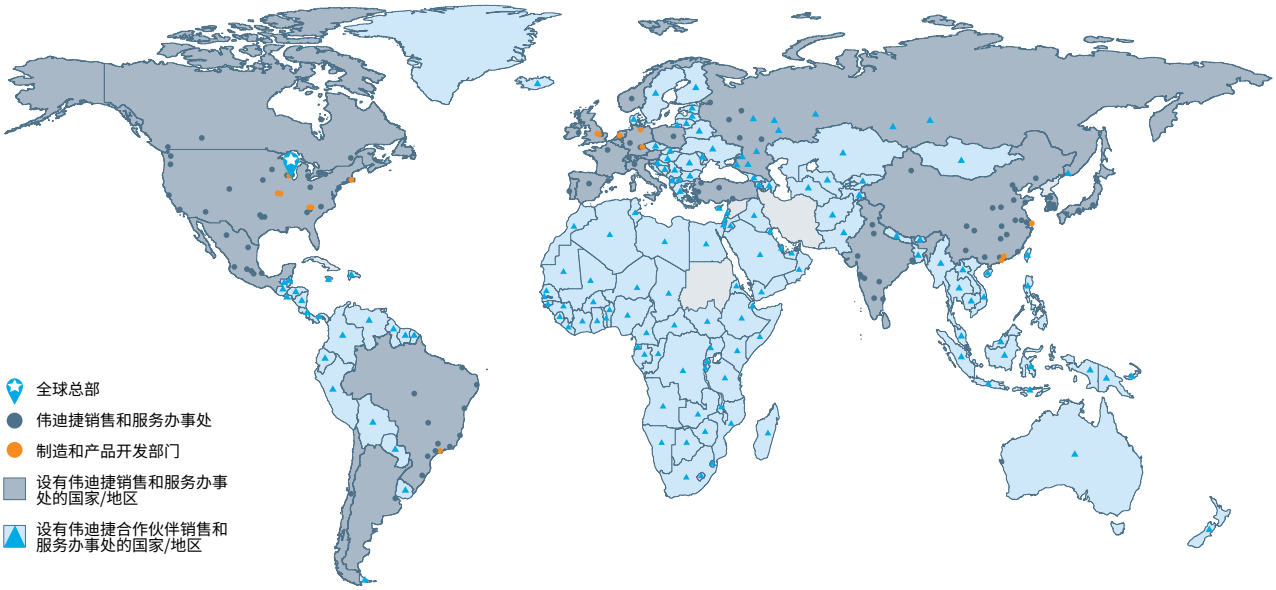

© 2021 Videojet Technologies Inc. - 版权所有。
持续改进产品是伟迪捷永恒不变的方针。我们保留更改设计和/或规格的权利，恕不另行通知。

SL000615

伟迪捷®
VIDEOJET®

伟迪捷中国销售网点：

上海、北京、广州、深圳、南京、济南、沈阳、青岛、西安、兰州、成都、苏州、重庆、武汉、长沙、厦门、昆明、郑州、南昌、南宁、合肥、香港、天津，即将更多…

全国免费咨询热线
400 920 2377
www.videojet.com.cn

伟迪捷（上海）标识技术有限公司　地址:上海市长宁区福泉北路 518 号 IBP 二期 2 号楼 6 楼　邮政编码: 200335　免费咨询电话: 400 920 2377